見積参考資料

工事名　Ｒ２那土　日和佐上那賀線　那賀・深森　道路改良工事（２）

◇経費情報◇

工種区分	道路改良工事
単価地区	那賀２
施工地域・工事場所	一般交通影響有り（２）－２
前金支出割合	補正を行わない
契約保証	金銭的保証
現場環境改善費	計上しない

注意

「見積参考資料」は入札参加者の迅速で適正な工事費の見積りのための一資料であり、請負契約を拘束するものではない。

設計内訳書（本01）

工事名	Ｒ２那土　日和佐上那賀線　那賀・深森　道路改良工事（２）	事業区分 工事区分	道路新設･改築 道路改良

工事区分・工種・種別・細別	規格	単位	数量	単価	金額	数量・金額増減	摘要
道路改良		式	1				
道路土工		式	1				
掘削工		式	1				
掘削	土質:土砂,施工方法:片切掘削	m3	1,100				単　1号
路体盛土工		式	1				
路体(築堤)盛土	施工幅員:2.5m未満	m3	390				単　2号
路体(築堤)盛土	施工幅員:2.5m以上4.0m未満	m3	370				単　3号
路体(築堤)盛土	施工幅員:4.0m以上	m3	5,400				単　4号
土砂等運搬	土質:土砂(岩塊･玉石混り土含む)	m3	3,000				単　5号
積込(ﾙｰｽﾞ)	土質:土砂,作業内容:土量50,000m3未満	m3	3,000				単　6号
路床盛土工		式	1				
路床盛土	施工幅員:2.5m未満	m3	100				単　7号
路床盛土	施工幅員:2.5m以上4.0m未満	m3	400				単　8号

設計内訳書（本01）

工事名	Ｒ２那土　日和佐上那賀線　那賀・深森　道路改良工事（２）	事業区分 工事区分	道路新設･改築 道路改良

工事区分・工種・種別・細別	規格	単位	数量	単価	金額	数量・金額増減	摘要
擁壁工		式	1				
作業土工		式	1				
床掘り	土質:土砂	m3	12				単　9号
埋戻し	土質区分:土砂,土質:土砂	m3	2				単　10号
場所打擁壁工(構造物単位)		式	1				
逆T型擁壁	本体ｺﾝｸﾘｰﾄ規格:24-12-25(20)(高炉)	m3	387				単　11号
場所打擁壁工	基礎擁壁	式	1				
ｺﾝｸﾘｰﾄ	擁壁の種類:重力式･もたれ式擁壁,擁壁の平均高さ:2.8m,ｺﾝｸﾘｰﾄ規格:18-8-40(高炉),養生費:一般養生,ｺﾝｸﾘｰﾄ夜間割増:無し	m3	85				単　12号
型枠	型枠の種類:一般型枠	m2	33				単　13号
足場	安全ﾈｯﾄ:無し	掛m2	30				単　14号
目地板	目地板の種類:瀝青繊維質目地板t=10	m2	9				単　15号
場所打擁壁工	2号翼壁	式	1				
ｺﾝｸﾘｰﾄ	擁壁の種類:逆T型･L型擁壁,擁壁の平均高さ:6m,ｺﾝｸﾘｰﾄ規格:24-12-25(20)(高炉),養生費:一般養生,ｺﾝｸﾘｰﾄ夜間割増:無し	m3	14				単　16号

設計内訳書（本01）

工事名	Ｒ２那土　日和佐上那賀線　那賀・深森　道路改良工事（２）	事業区分 工事区分	道路新設･改築 道路改良

工事区分・工種・種別・細別	規格	単位	数量	単価	金額	数量・金額増減	摘要
鉄筋	鉄筋材料規格･径:SD345 D29～32	t	2.31				単　17号
鉄筋	鉄筋材料規格･径:SD345 D16～25	t	0.45				単　18号
鉄筋	鉄筋材料規格･径:SD345 D13	t	0.15				単　19号
型枠	型枠の種類:一般型枠	m2	48				単　20号
支保工		空m3	1				単　21号
足場	安全ﾈｯﾄ:無し	掛m2	60				単　22号
目地板	目地板の種類:瀝青繊維質目地板t=20	m2	2				単　23号
場所打擁壁工	3号翼壁	式	1				
ｺﾝｸﾘｰﾄ	擁壁の種類:逆T型･L型擁壁,擁壁の平均高さ:6m,ｺﾝｸﾘｰﾄ規格:24-12-25(20)(高炉),養生費:一般養生,ｺﾝｸﾘｰﾄ夜間割増:無し	m3	10				単　24号
鉄筋	鉄筋材料規格･径:SD345 D13	t	0.12				単　25号
鉄筋	鉄筋材料規格･径:SD345 D16～25	t	1.47				単　26号
型枠	型枠の種類:一般型枠	m2	36				単　27号
足場	安全ﾈｯﾄ:無し	掛m2	40				単　28号

設計内訳書（本01）

工事名	Ｒ２那土　日和佐上那賀線　那賀・深森　道路改良工事（２）	事業区分 工事区分	道路新設･改築 道路改良

工事区分・工種・種別・細別	規格	単位	数量	単価	金額	数量・金額増減	摘要
場所打擁壁工	境界壁	式	1				
基礎材	基礎材規格:再生ｸﾗｯｼｬﾗﾝ40～0,敷厚:0.15m	m2	5				単　29号
ｺﾝｸﾘｰﾄ	擁壁の種類:小型擁壁,擁壁の平均高さ:0.3m,ｺﾝｸﾘｰﾄ規格:18-8-40(高炉),養生費:一般養生,ｺﾝｸﾘｰﾄ夜間割増:無し	m3	2				単　30号
型枠	型枠の種類:一般型枠	m2	18				単　31号
目地板	目地板の種類:瀝青繊維質目地板t=10	m2	0.2				単　32号
場所打擁壁工	１号張ｺﾝｸﾘｰﾄ	式	1				
基礎材	基礎材規格:再生ｸﾗｯｼｬﾗﾝ40～0,敷厚:0.2m	m2	4				単　33号
ｺﾝｸﾘｰﾄ	擁壁の種類:重力式･もたれ式擁壁,擁壁の平均高さ:4m,ｺﾝｸﾘｰﾄ規格:18-8-40(高炉),養生費:一般養生,ｺﾝｸﾘｰﾄ夜間割増:無し	m3	15				単　34号
型枠	型枠の種類:一般型枠	m2	30				単　35号
足場	安全ﾈｯﾄ:無し	掛m2	30				単　36号
目地板	目地板の種類:瀝青繊維質目地板t=10	m2	2				単　37号
水抜ﾊﾟｲﾌﾟ	管径･管種類:VPΦ65,ﾌｨﾙﾀｰ:有り	m	5				単　38号
排水構造物工		式	1				

設計内訳書（本01）

工事名	Ｒ２那土　日和佐上那賀線　那賀・深森　道路改良工事（２）	事業区分 工事区分	道路新設･改築 道路改良

工事区分・工種・種別・細別	規格	単位	数量	単価	金額	数量・金額増減	摘要
管渠工		式	1				
暗渠排水管	作業区分:据付,管種別:直管,管径:50～150mm	m	64				単　39号
鉄筋ｺﾝｸﾘｰﾄ台付管	管規格:Φ600	m	28				単　40号
仮設工		式	1				
工事用道路工		式	1				
工事用道路盛土	施工幅員:2.5m以上4.0m未満	m3	500				単　41号
交通管理工		式	1				
交通誘導警備員		人日	30				単　42号
直接工事費		式	1				
共通仮設		式	1				
共通仮設費（率計上）		式	1				
純工事費		式	1				
現場管理費		式	1				

設計内訳書（本01）

工事名	Ｒ２那土　日和佐上那賀線　那賀・深森　道路改良工事（２）	事業区分 工事区分	道路新設･改築 道路改良

工事区分・工種・種別・細別	規格	単位	数量	単価	金額	数量・金額増減	摘要
工事原価		式	1				
一般管理費等		式	1				
工事価格		式	1				
消費税額及び地方消費税額		式	1				
工事費計		式	1				

1次単価表

単価使用年月	2021.02
歩掛適用年月	2021.02
労務調整係数	1.000-00000　0.0　0

単　1号	掘削	土質:土砂,施工方法:片切掘削	単位	m3	単位数量	1	単価	

名称・規格	条件	単位	数量	単価	金額	摘要
掘削	土砂,片切掘削	m3	1			
合計						
単価						円／m3

1次単価表

単価使用年月	2021.02
歩掛適用年月	2021.02
労務調整係数	1.000-00000　0.0　0

単　2号	路体(築堤)盛土	施工幅員:2.5m未満	単位	m3	単位数量	1	単価	

名称・規格	条件	単位	数量	単価	金額	摘要
路体(築堤)盛土	2.5m未満	m3	1			
合計						
単価						円／m3

1次単価表

単価使用年月	2021.02
歩掛適用年月	2021.02
労務調整係数	1.000-00000　0.0　0

単　3号	路体(築堤)盛土	施工幅員:2.5m以上4.0m未満	単位	m3	単位数量	1	単価	

名称・規格	条件	単位	数量	単価	金額	摘要
路体(築堤)盛土	2.5m以上4.0m未満	m3	1			
合計						
単価						円／m3

1次単価表

単価使用年月	2021.02
歩掛適用年月	2021.02
労務調整係数	1.000-00000　0.0　0

単　4号	路体(築堤)盛土	施工幅員:4.0m以上	単位	m3	単位数量	1	単価	

名称・規格	条件	単位	数量	単価	金額	摘要
路体(築堤)盛土	4.0m以上,10,000m3未満,無し	m3	1			
合計						
単価						円／m3

1次単価表

単価使用年月	2021.02
歩掛適用年月	2021.02
労務調整係数	1.000-00000　0.0　0

単　5号	土砂等運搬	土質:土砂(岩塊・玉石混り土含む)	単位	m3	単位数量	1	単価	

名称・規格	条件	単位	数量	単価	金額	摘要
土砂等運搬	標準,ﾊﾞｯｸﾎｳ山積0.8m3(平積0.6m3),土砂(岩塊・玉石混り土含む),無し,9.5km以下	m3	1			
合計						
単価						円／m3

1次単価表

単価使用年月	2021.02
歩掛適用年月	2021.02
労務調整係数	1.000-00000　0.0　0

単　6号	積込(ﾙｰｽﾞ)	土質:土砂,作業内容:土量50,000m3未満	単位	m3	単位数量	1	単価	

名称・規格	条件	単位	数量	単価	金額	摘要
積込(ﾙｰｽﾞ)	土砂,土量50,000m3未満	m3	1			
合計						
単価						円／m3

１次単価表

単価使用年月	2021.02
歩掛適用年月	2021.02
労務調整係数	1.000-00000　0.0　0

単　7号	路床盛土	施工幅員:2.5m未満	単位	m3	単位数量	1	単価	

名称・規格	条件	単位	数量	単価	金額	摘要
路床盛土	2.5m未満	m3	1			
合計						
単価						円／m3

１次単価表

単価使用年月	2021.02
歩掛適用年月	2021.02
労務調整係数	1.000-00000　0.0　0

単　8号	路床盛土	施工幅員:2.5m以上4.0m未満	単位	m3	単位数量	1	単価	

名称・規格	条件	単位	数量	単価	金額	摘要
路床盛土	2.5m以上4.0m未満	m3	1			
合計						
単価						円／m3

１次単価表

単価使用年月	2021.02
歩掛適用年月	2021.02
労務調整係数	1.000-00000　0.0　0

単　9号	床掘り	土質:土砂	単位	m3	単位数量	1	単価	

名称・規格	条件	単位	数量	単価	金額	摘要
床掘り	土砂,上記以外(小規模),全ての費用	m3	1			
合計						
単価						円／m3

１次単価表

単価使用年月	2021.02
歩掛適用年月	2021.02
労務調整係数	1.000-00000　0.0　0

単　10号	埋戻し	土質区分:土砂,土質:土砂	単位	m3	単位数量	1	単価	

名称・規格	条件	単位	数量	単価	金額	摘要
埋戻し	上記以外(小規模),土砂,全ての費用	m3	1			
合計						
単価						円／m3

1次単価表

単価使用年月	2021.02
歩掛適用年月	2021.02
労務調整係数	1.000-00000　0.0　0

単　11号	逆T型擁壁	本体ｺﾝｸﾘｰﾄ規格:24-12-25(20)(高炉)	単位	m3	単位数量	1	単価	

名称・規格	条件	単位	数量	単価	金額	摘要
逆T型擁壁	24-12-25(20)(高炉),0.08t/m3以上0.10t/m3未満,標準(1.0),無し,有り,一般養生,延長無し	m3	1			
合計						
単価						円／m3

1次単価表

単価使用年月	2021.02
歩掛適用年月	2021.02
労務調整係数	1.000-00000　0.0　0

単　12号	ｺﾝｸﾘｰﾄ	擁壁の種類:重力式･もたれ式擁壁,擁壁の平均高さ:2.8m,ｺﾝｸﾘｰﾄ規格:18-8-40(高炉),養生費:一般養生,ｺﾝｸ	単位	m3	単位数量	85	単価	

名称・規格	条件	単位	数量	単価	金額	摘要
ｺﾝｸﾘｰﾄ(場所打擁壁)	18-8-40(高炉),一般養生,延長無し	m3	85			
ﾍﾟｰﾗｲﾝｺﾝｸﾘｰﾄ(材料費)	重力式･もたれ式擁壁,18-8-40(高炉)	m3	2.4			
合計						
単価						円／m3

1次単価表

単価使用年月	2021.02
歩掛適用年月	2021.02
労務調整係数	1.000-00000　0.0　0

単　13号	型枠	型枠の種類:一般型枠	単位	m2	単位数量	1	単価	

名称・規格	条件	単位	数量	単価	金額	摘要
型枠	一般型枠,鉄筋・無筋構造物	m2	1			
合計						
単価						円／m2

1次単価表

単価使用年月	2021.02
歩掛適用年月	2021.02
労務調整係数	1.000-00000　0.0　0

単　14号	足場	安全ﾈｯﾄ:無し	単位	掛m2	単位数量	1	単価	

名称・規格	条件	単位	数量	単価	金額	摘要
足場工	単管傾斜足場,不要,標準(1.0)	掛m2	1			単　43号
合計						
単価						円／掛m2

1次単価表

単価使用年月	2021.02
歩掛適用年月	2021.02
労務調整係数	1.000-00000　0.0　0

単　15号	目地板	目地板の種類:瀝青繊維質目地板t=10	単位	m2	単位数量	1	単価	

名称・規格	条件	単位	数量	単価	金額	摘要
目地板	瀝青繊維質目地板t=10	m2	1			
合計						
単価						円／m2

1次単価表

単価使用年月	2021.02
歩掛適用年月	2021.02
労務調整係数	1.000-00000　0.0　0

単　16号	ｺﾝｸﾘｰﾄ	擁壁の種類:逆T型･L型擁壁,擁壁の平均高さ:6m,ｺﾝｸﾘｰﾄ規格:24-12-25(20)(高炉),養生費:一般養生,ｺﾝｸﾘｰﾄ	単位	m3	単位数量	1	単価	

名称・規格	条件	単位	数量	単価	金額	摘要
ｺﾝｸﾘｰﾄ(場所打擁壁)	24-12-25(20)(高炉),一般養生,延長無し	m3	1			
合計						
単価						円／m3

1次単価表

単価使用年月	2021.02
歩掛適用年月	2021.02
労務調整係数	1.000-00000　0.0　0

単　17号	鉄筋	鉄筋材料規格･径:SD345 D29～32	単位	t	単位数量	1	単価	

名称・規格	条件	単位	数量	単価	金額	摘要
鉄筋工[市場単価]	SD345 D29～32,一般構造物,10t以上(標準),無,無,無,無,補正無(鉄筋割合10%未満含む),補正無(一般構造物	t	1			単　44号
合計						
単価						円／t

1次単価表

単価使用年月	2021.02
歩掛適用年月	2021.02
労務調整係数	1.000-00000　0.0　0

単　18号	鉄筋	鉄筋材料規格･径:SD345 D16～25	単位	t	単位数量	1	単価	

名称・規格	条件	単位	数量	単価	金額	摘要
鉄筋工[市場単価]	SD345 D16～25,一般構造物,10t以上(標準),無,無,無,無,補正無(鉄筋割合10%未満含む),補正無(一般構造物	t	1			単　45号
合計						
単価						円／t

1次単価表

単価使用年月	2021.02
歩掛適用年月	2021.02
労務調整係数	1.000-00000　0.0　0

単　19号	鉄筋	鉄筋材料規格・径:SD345 D13	単位	t	単位数量	1	単価	

名称・規格	条件	単位	数量	単価	金額	摘要
鉄筋工[市場単価]	SD345 D13,一般構造物,10t以上(標準),無,無,無,無,補正無(鉄筋割合10%未満含む),補正無(一般構造物)	t	1			単　46号
合計						
単価						円／t

1次単価表

単価使用年月	2021.02
歩掛適用年月	2021.02
労務調整係数	1.000-00000　0.0　0

単　20号	型枠	型枠の種類:一般型枠	単位	m2	単位数量	1	単価	

名称・規格	条件	単位	数量	単価	金額	摘要
型枠	一般型枠,鉄筋・無筋構造物	m2	1			
合計						
単価						円／m2

1次単価表

単価使用年月	2021.02
歩掛適用年月	2021.02
労務調整係数	1.000-00000　0.0　0

単　21号	支保工		単位	空m3	単位数量	1	単価	

名称・規格	条件	単位	数量	単価	金額	摘要
支保工	ﾊﾟｲﾌﾟｻﾎﾟｰﾄ支保,f<=40kN/m2[t<=120cm],標準	空m3	1			単　47号
合計						
単価						円／空m3

1次単価表

単価使用年月	2021.02
歩掛適用年月	2021.02
労務調整係数	1.000-00000　0.0　0

単　22号	足場	安全ﾈｯﾄ:無し	単位	掛m2	単位数量	1	単価	

名称・規格	条件	単位	数量	単価	金額	摘要
足場工	手摺先行型枠組足場,不要,標準(1.0)	掛m2	1			単　48号
合計						
単価						円／掛m2

1次単価表

単価使用年月	2021.02
歩掛適用年月	2021.02
労務調整係数	1.000-00000　0.0　0

単　23号	目地板	目地板の種類:瀝青繊維質目地板t=20	単位	m2	単位数量	1	単価	

名称・規格	条件	単位	数量	単価	金額	摘要
目地板	瀝青繊維質目地板t=20	m2	1			
合計						
単価						円／m2

1次単価表

単価使用年月	2021.02
歩掛適用年月	2021.02
労務調整係数	1.000-00000　0.0　0

単　24号	ｺﾝｸﾘｰﾄ	擁壁の種類:逆T型･L型擁壁,擁壁の平均高さ:6m,ｺﾝｸﾘｰﾄ規格:24-12-25(20)(高炉),養生費:一般養生,ｺﾝｸﾘｰﾄ	単位	m3	単位数量	1	単価	

名称・規格	条件	単位	数量	単価	金額	摘要
ｺﾝｸﾘｰﾄ(場所打擁壁)	24-12-25(20)(高炉),一般養生,延長無し	m3	1			
合計						
単価						円／m3

1次単価表

単価使用年月	2021.02
歩掛適用年月	2021.02
労務調整係数	1.000-00000　0.0　0

単　25号	鉄筋	鉄筋材料規格・径:SD345 D13	単位	t	単位数量	1	単価	

名称・規格	条件	単位	数量	単価	金額	摘要
鉄筋工[市場単価]	SD345 D13,一般構造物,10t以上(標準),無,無,無,無,補正無(鉄筋割合10%未満含む),補正無(一般構造物)	t	1			単　46号
合計						
単価						円／t

1次単価表

単価使用年月	2021.02
歩掛適用年月	2021.02
労務調整係数	1.000-00000　0.0　0

単　26号	鉄筋	鉄筋材料規格・径:SD345 D16～25	単位	t	単位数量	1	単価	

名称・規格	条件	単位	数量	単価	金額	摘要
鉄筋工[市場単価]	SD345 D16～25,一般構造物,10t以上(標準),無,無,無,無,補正無(鉄筋割合10%未満含む),補正無(一般構造物	t	1			単　45号
合計						
単価						円／t

1次単価表

単価使用年月	2021.02
歩掛適用年月	2021.02
労務調整係数	1.000-00000　0.0　0

単　27号	型枠	型枠の種類:一般型枠	単位	m2	単位数量	1	単価	

名称・規格	条件	単位	数量	単価	金額	摘要
型枠	一般型枠,鉄筋・無筋構造物	m2	1			
合計						
単価						円／m2

1次単価表

単価使用年月	2021.02
歩掛適用年月	2021.02
労務調整係数	1.000-00000　0.0　0

単　28号	足場	安全ﾈｯﾄ:無し	単位	掛m2	単位数量	1	単価	

名称・規格	条件	単位	数量	単価	金額	摘要
足場工	手摺先行型枠組足場,不要,標準(1.0)	掛m2	1			単　48号
合計						
単価						円／掛m2

1次単価表

単価使用年月	2021.02
歩掛適用年月	2021.02
労務調整係数	1.000-00000　0.0　0

単　29号	基礎材	基礎材規格:再生ｸﾗｯｼｬﾗﾝ40～0,敷厚:0.15m	単位	m2	単位数量	1	単価	

名称・規格	条件	単位	数量	単価	金額	摘要
基礎砕石	12.5cmを超え17.5cm以下,再生ｸﾗｯｼｬﾗﾝ 40～0,全ての費用	m2	1			
合計						
単価						円／m2

1次単価表

単価使用年月	2021.02
歩掛適用年月	2021.02
労務調整係数	1.000-00000　0.0　0

単　30号	ｺﾝｸﾘｰﾄ	擁壁の種類:小型擁壁,擁壁の平均高さ:0.3m,ｺﾝｸﾘｰﾄ規格:18-8-40(高炉),養生費:一般養生,ｺﾝｸﾘｰﾄ夜間割増:	単位	m3	単位数量	1	単価	

名称・規格	条件	単位	数量	単価	金額	摘要
ｺﾝｸﾘｰﾄ(場所打擁壁)	18-8-40(高炉),一般養生,延長無し	m3	1			
合計						
単価						円／m3

1次単価表

単価使用年月	2021.02
歩掛適用年月	2021.02
労務調整係数	1.000-00000　0.0　0

単　31号	型枠	型枠の種類:一般型枠	単位	m2	単位数量	1	単価	

名称・規格	条件	単位	数量	単価	金額	摘要
型枠	一般型枠,小型構造物	m2	1			
合計						
単価						円／m2

1次単価表

単価使用年月	2021.02
歩掛適用年月	2021.02
労務調整係数	1.000-00000　0.0　0

単　32号	目地板	目地板の種類:瀝青繊維質目地板t=10	単位	m2	単位数量	1	単価	

名称・規格	条件	単位	数量	単価	金額	摘要
目地板	瀝青繊維質目地板t=10	m2	1			
合計						
単価						円／m2

1次単価表

単価使用年月	2021.02
歩掛適用年月	2021.02
労務調整係数	1.000-00000　0.0　0

単　33号	基礎材	基礎材規格:再生ｸﾗｯｼｬﾗﾝ40～0,敷厚:0.2m	単位	m2	単位数量	1	単価	

名称・規格	条件	単位	数量	単価	金額	摘要
基礎砕石	17.5cmを超え20.0cm以下,再生ｸﾗｯｼｬﾗﾝ 40～0,全ての費用	m2	1			
合計						
単価						円／m2

1次単価表

単価使用年月	2021.02
歩掛適用年月	2021.02
労務調整係数	1.000-00000　0.0　0

単　34号	ｺﾝｸﾘｰﾄ	擁壁の種類:重力式･もたれ式擁壁,擁壁の平均高さ:4m,ｺﾝｸﾘｰﾄ規格:18-8-40(高炉),養生費:一般養生,ｺﾝｸﾘｰ	単位	m3	単位数量	15	単価	

名称・規格	条件	単位	数量	単価	金額	摘要
ｺﾝｸﾘｰﾄ(場所打擁壁)	18-8-40(高炉),一般養生,延長無し	m3	15			
ﾍﾟｰﾗｲﾝｺﾝｸﾘｰﾄ(材料費)	重力式･もたれ式擁壁,18-8-40(高炉)	m3	0.7			
合計						
単価						円／m3

1次単価表

単価使用年月	2021.02
歩掛適用年月	2021.02
労務調整係数	1.000-00000　0.0　0

単　35号	型枠	型枠の種類:一般型枠	単位	m2	単位数量	1	単価	

名称・規格	条件	単位	数量	単価	金額	摘要
型枠	一般型枠,鉄筋・無筋構造物	m2	1			
合計						
単価						円／m2

1次単価表

単価使用年月	2021.02
歩掛適用年月	2021.02
労務調整係数	1.000-00000　0.0　0

単　36号	足場	安全ﾈｯﾄ:無し	単位	掛m2	単位数量	1	単価	

名称・規格	条件	単位	数量	単価	金額	摘要
足場工	単管傾斜足場,不要,標準(1.0)	掛m2	1			単　49号
合計						
単価						円／掛m2

1次単価表

単価使用年月	2021.02
歩掛適用年月	2021.02
労務調整係数	1.000-00000　0.0　0

単　37号	目地板	目地板の種類:瀝青繊維質目地板t=10	単位	m2	単位数量	1	単価	

名称・規格	条件	単位	数量	単価	金額	摘要
目地板	瀝青繊維質目地板t=10	m2	1			
合計						
単価						円／m2

1次単価表

単価使用年月	2021.02
歩掛適用年月	2021.02
労務調整係数	1.000-00000　0.0　0

単　38号	水抜ﾊﾟｲﾌﾟ	管径･管種類:VPΦ65,ﾌｨﾙﾀｰ:有り	単位	m	単位数量	1	単価	

名称・規格	条件	単位	数量	単価	金額	摘要
材料費(m)		m	1			単　50号
合計						
単価						円／m

1次単価表

単価使用年月	2021.02
歩掛適用年月	2021.02
労務調整係数	1.000-00000　0.0　0

単　39号	暗渠排水管	作業区分:据付,管種別:直管,管径:50～150mm	単位	m	単位数量	1	単価	

名称・規格	条件	単位	数量	単価	金額	摘要
暗渠排水管	据付,直管,50～150mm,全ての費用	m	1			
合計						
単価						円／m

1次単価表

単価使用年月	2021.02
歩掛適用年月	2021.02
労務調整係数	1.000-00000　0.0　0

単　40号	鉄筋ｺﾝｸﾘｰﾄ台付管	管規格:Φ600	単位	m	単位数量	1	単価	

名称・規格	条件	単位	数量	単価	金額	摘要
鉄筋ｺﾝｸﾘｰﾄ台付管	据付,600mm,2m/個,全ての費用	m	1			
合計						
単価						円／m

1次単価表

単価使用年月	2021.02
歩掛適用年月	2021.02
労務調整係数	1.000-00000　0.0　0

単　41号	工事用道路盛土	施工幅員:2.5m以上4.0m未満	単位	m3	単位数量	1	単価	

名称・規格	条件	単位	数量	単価	金額	摘要
路体(築堤)盛土	2.5m以上4.0m未満	m3	1			
合計						
単価						円／m3

1次単価表

単価使用年月	2021.02
歩掛適用年月	2021.02
労務調整係数	1.000-00000　0.0　0

単　42号	交通誘導警備員		単位	人日	単位数量	1	単価	

名称・規格	条件	単位	数量	単価	金額	摘要
交通誘導警備員B		人日	1			単　51号
合計						
単価						円／人日

２次単価表

単価使用年月	2021.02
歩掛適用年月	2021.02
労務調整係数	1.000-00000　0.0　0

単　43号	足場工	単管傾斜足場,不要,標準(1.0)	単位	掛m2	単位数量	100	単価	

名称・規格	条件	単位	数量	単価	金額	摘要
土木一般世話役		人				
とび工		人				
普通作業員		人				
ﾗﾌﾃﾚｰﾝｸﾚｰﾝ[油圧伸縮ｼﾞﾌﾞ型] 25t吊		日	0.8			
諸雑費(率+まるめ)		式	1			
合計						
単価						円／掛m2

２次単価表

単価使用年月	2021.02
歩掛適用年月	2021.02
労務調整係数	1.000-00000　0.0　0

単　44号	鉄筋工[市場単価]	SD345 D29～32,一般構造物,10t以上(標準),無,無,無,無,補正無(鉄筋割合10%未満含む),補正無(一般構造物	単位	t	単位数量	1	単価	

名称・規格	条件	単位	数量	単価	金額	摘要
鉄筋ｺﾝｸﾘｰﾄ用棒鋼 SD345 D29～32		t	1.03			
鉄筋工 加工･組立共 一般構造物		t	1			
諸雑費(まるめ)		式	1			
合計						
単価						円／t

２次単価表

単価使用年月	2021.02
歩掛適用年月	2021.02
労務調整係数	1.000-00000　0.0　0

単　45号	鉄筋工[市場単価]	SD345 D16～25,一般構造物,10t以上(標準),無,無,無,無,補正無(鉄筋割合10%未満含む),補正無(一般構造物	単位	t	単位数量	1	単価	

名称・規格	条件	単位	数量	単価	金額	摘要
鉄筋ｺﾝｸﾘｰﾄ用棒鋼 SD345 D16～25		t	1.03			
鉄筋工 加工･組立共 一般構造物		t	1			
諸雑費(まるめ)		式	1			
合計						
単価						円／t

２次単価表

単価使用年月	2021.02
歩掛適用年月	2021.02
労務調整係数	1.000-00000　0.0　0

単　46号	鉄筋工[市場単価]	SD345 D13,一般構造物,10t以上(標準),無,無,無,無,補正無(鉄筋割合10%未満含む),補正無(一般構造物)	単位	t	単位数量	1	単価	

名称・規格	条件	単位	数量	単価	金額	摘要
鉄筋ｺﾝｸﾘｰﾄ用棒鋼 SD345 D13		t	1.03			
鉄筋工 加工･組立共 一般構造物		t	1			
諸雑費(まるめ)		式	1			
合計						
単価						円／t

２次単価表

単価使用年月	2021.02
歩掛適用年月	2021.02
労務調整係数	1.000-00000　0.0　0

単　47号	支保工	ﾊﾟｲﾌﾟｻﾎﾟｰﾄ支保,f<=40kN/m2[t<=120cm],標準	単位	空m3	単位数量	100	単価	

名称・規格	条件	単位	数量	単価	金額	摘要
土木一般世話役		人				
型わく工		人				
とび工		人				
普通作業員		人				
ﾄﾗｯｸｸﾚｰﾝ[油圧伸縮ｼﾞﾌﾞ型] 4.9t吊		日	0.5			
諸雑費(率+まるめ)		式	1			
合計						
単価						円／空m3

２次単価表

単価使用年月	2021.02
歩掛適用年月	2021.02
労務調整係数	1.000-00000　0.0　0

単　48号	足場工	手摺先行型枠組足場,不要,標準(1.0)	単位	掛m2	単位数量	100	単価	

名称・規格	条件	単位	数量	単価	金額	摘要
土木一般世話役		人				
とび工		人				
普通作業員		人				
ﾗﾌﾃﾚｰﾝｸﾚｰﾝ[油圧伸縮ｼﾞﾌﾞ型] 25t吊		日	1.4			
諸雑費(率+まるめ)		式	1			
合計						
単価						円／掛m2

２次単価表

単価使用年月	2021.02
歩掛適用年月	2021.02
労務調整係数	1.000-00000　0.0　0

単　49号	足場工	単管傾斜足場,不要,標準(1.0)	単位	掛m2	単位数量	100	単価	

名称・規格	条件	単位	数量	単価	金額	摘要
土木一般世話役		人				
とび工		人				
普通作業員		人				
ﾗﾌﾃﾚｰﾝｸﾚｰﾝ[油圧伸縮ｼﾞﾌﾞ型] 25t吊		日	0.8			
諸雑費(率+まるめ)		式	1			
合計						
単価						円／掛m2

２次単価表

単価使用年月	2021.02
歩掛適用年月	2021.02
労務調整係数	1.000-00000　0.0　0

単　50号	材料費(m)		単位	m	単位数量	1	単価	

名称・規格	条件	単位	数量	単価	金額	摘要
材料費 VPΦ65		m	1			
合計						
単価						円／m

２次単価表

単価使用年月	2021.02
歩掛適用年月	2021.02
労務調整係数	1.000-00000　0.0　0

単　51号	交通誘導警備員B		単位	人日	単位数量	1	単価	

名称・規格	条件	単位	数量	単価	金額	摘要
交通誘導警備員B		人				
諸雑費(まるめ)		式	1			
合計						
単価						円／人日

機労材集計リスト（機械）

工事名	Ｒ２那土　日和佐上那賀線　那賀・深森　道路改良工事（２）					
単価コード	名　称	規　格	単位	数量	金額	摘要
L001005006	ﾌﾞﾙﾄﾞｰｻﾞ[湿地]	7t級	日	22.145	160,326	
L001010007	ﾊﾞｯｸﾎｳ(ｸﾛｰﾗ)[標準]	山積0.8m3(平積0.6m3)	日	0.068	684	
L001010011	ﾊﾞｯｸﾎｳ(ｸﾛｰﾗ)[後方超小旋回型]	山積0.28m3(平積0.2m3)	日	15.436	93,693	
L001070002	振動ﾛｰﾗ(舗装用)[ﾊﾝﾄﾞｶﾞｲﾄﾞ式]	運転質量0.8～1.1t	日	14.532	28,335	
L001070011	振動ﾛｰﾗ(舗装用)[搭乗･ｺﾝﾊﾞｲﾝﾄﾞ式]	運転質量3～4t	日	23.152	98,392	
L001071001	振動ﾛｰﾗ(土工用)ﾌﾗｯﾄ･ｼﾝｸﾞﾙﾄﾞﾗﾑ型	運転質量11～12t	日	7.464	85,806	
L001120001	ﾄﾗｯｸｸﾚｰﾝ[油圧伸縮ｼﾞﾌﾞ型]	4.9t吊	日	0.005	146	
L001130006	ﾗﾌﾃﾚｰﾝｸﾚｰﾝ[油圧伸縮ｼﾞﾌﾞ型]	25t吊	日	1.88	80,464	
M000202019	ﾊﾞｯｸﾎｳ(ｸﾛｰﾗ)[標準]	排ｶﾞｽ型(第2次) 山積0.8m3	供用日	14.149	260,340	
M000202062	ﾊﾞｯｸﾎｳ(ｸﾛｰﾗ)[標準･ｸﾚｰﾝ機能付き]	排ｶﾞｽ型(第1次) 山積0.45m3 2.9t吊	供用日	2.542	27,448	
M000202090	ﾊﾞｯｸﾎｳ(ｸﾛｰﾗ型)[標準型･超低騒音型]	排出ｶﾞｽ対策型(第3次基準値) 山積0.8m3	供用日	6.656	141,020	
M000202096	ﾊﾞｯｸﾎｳ(ｸﾛｰﾗ)[後方超小旋回型]	排ｶﾞｽ型(第2次) 山積0.28m3	供用日	0.667	5,956	
M000301005	ﾀﾞﾝﾌﾟﾄﾗｯｸ[ｵﾝﾛｰﾄﾞ･ﾃﾞｨｰｾﾞﾙ]	10t積級	供用日	100.452	2,049,000	
M000806001	ﾗﾝﾏ	質量60～80kg	供用日	0.089	45	
M000903010	ｺﾝｸﾘｰﾄﾎﾟﾝﾌﾟ車[ﾄﾗｯｸ架装･ﾌﾞｰﾑ式]	圧送能力 90～110m3/h	供用日	6.258	324,148	
	合計額				3,355,803	

【日和佐上那賀線】

数　量　総　括　表

No. 1

工事区分 (レベル1)	工　種 (レベル2)	種　別 (レベル3)	細　別 (レベル4)	規　格 (レベル5)	単位	数　量	摘　　要
道路改良							
	道路土工						
		路床盛土工	路床(流用土)	W＜2.5	m^3	100	
			〃	2.5≦W＜4.0	m^3	400	
		路体盛土工	路体(流用土)	W＜2.5	m^3	390	
			〃	2.5≦W＜4.0	m^3	370	
			〃	4.0≦W	m^3	5400	
		掘　削　工					
			掘削(土砂)	片　切	m^3	1100	
	作業土工						
		床　堀 B	土砂		m^3	12	
		埋　　戻	締固有り	W1＜1.0	m^3	2	

【日和佐上那賀線】

数　量　総　括　表

No. 2

工事区分 (レベル1)	工　種 (レベル2)	種　別 (レベル3)	細　別 (レベル4)	規　格 (レベル5)	単位	数　量	摘　　要
道路改良							
	排水構造物工						
		側溝工					
		管渠工					
		(重圧管)	重　圧　管	φ600	本	14	
			敷モルタル		m^3	1	
			均しコンクリート	18-8-25	m^3	2	
			同 上 型 枠	一般型枠	m^2	6	
			基　礎　材	R-40 t=150mm	m^2	23	
		地下排水工					
		(有孔管)	2/3有孔管	φ150	本	16	
			単粒土砕石	4号	m3	7	

【日和佐上那賀線】

数　量　総　括　表

No. 3

工事区分 (レベル1)	工　種 (レベル2)	種　別 (レベル3)	細　別 (レベル4)	規　格 (レベル5)	単位	数　量	摘　　要
道路改良							
	擁壁工						
		場所打擁壁工					
		(2号逆T式擁壁)	コンクリート	σck=24N/mm^2	m^3	387	
			型　　枠	一般型枠	m^2	892	
			鉄　筋 D22	SD345	t	19	
			鉄　筋 D16	SD345	t	10	
			鉄　筋 D13	SD345	t	6	
			均しコンクリート	σck=18N/mm^2	m^3	34	
			同上型枠	一般型枠	m^2	19	
			基　礎　材	RC-40 t=200mm	m^2	341	
			足　　場	枠　組	掛m^2	771	
			目　地　材	エラスタイト t=20mm	m^2	36	
			水抜パイプ	VPφ65	m	64	
			透　水　材	B=40cm t=3cm	m	178	

【日和佐上那賀線】

数　量　総　括　表

No. 4

工事区分 (レベル1)	工　種 (レベル2)	種　別 (レベル3)	細　別 (レベル4)	規　格 (レベル5)	単位	数　量	摘　　要
道路改良							
	擁壁工						
		場所打擁壁工					
		(2号翼壁)	コンクリート	σck=24N/mm^2	m^3	14	
			型　　枠	一般型枠	m^2	48	
			足　　場	枠　組	掛m^2	60	
			支　保　工		空m^3	1	
			目　地　材	エラスタイト t=20mm	m^2	2	
			鉄　筋 D29	SD345	t	2	
			鉄　筋 D19	SD345	t	0.4	
			鉄　筋 D13	SD345	t	0.1	
		(3号翼壁)	コンクリート	σck=24N/mm^2	m^3	10	
			型　　枠	一般型枠	m^2	36	
			足　　場	枠　組	掛m^2	40	
			鉄　筋 D22	SD345	t	1	
			鉄　筋 D16	SD345	t	0.2	
			鉄　筋 D13	SD345	t	0.1	
		(基礎擁壁)	コンクリート	σck=18N/mm^2	m^3	85	
			型　　枠	一般型枠	m^2	33	
			ペーライン	t=50mm	m^2	48	
			足　　場	単管傾斜	掛m^2	30	
			目　地　材	エラスタイト t=10mm	m^2	9	
			水抜パイプ	VPφ65	m	29	

【日和佐上那賀線】

数　量　総　括　表

No. 5

工事区分 (レベル1)	工　種 (レベル2)	種　別 (レベル3)	細　別 (レベル4)	規　格 (レベル5)	単位	数　量	摘　　要
道路改良							
	擁壁工						
		場所打擁壁工					
		(1号張コンクリート)	コンクリート	σck=18N/mm^2	m^3	15	
			型　　枠	一般型枠	m^2	30	
			ペーライン	t=50mm	m^2	14	
			基　礎　材	RC-40 t=200mm	m^2	4	
			足　　場	単管傾斜	掛m^2	30	
			目　地　材	エラスタイト t=10mm	m^2	2	
			水抜パイプ	VPφ65	m	5	
		(境界壁)	コンクリート	σck=18N/mm^2	m^3	2	
			型　　枠	一般型枠	m^2	18	
			基　礎　材	RC-40 t=150mm	m^2	5	
			目　地　材	エラスタイト t=10mm	m^2	0.2	

道路土工内訳表

名　　称			道路本線		横断構造物	単位	合　計
			左　側	右　側	重圧管		
盛　土	路　床	W＜2.5	101.6		－	m3	101.6
		2.5≦W＜4.0	398.8		－	m3	398.8
	路　体	W＜2.5	389.1		－	m3	389.1
		2.5≦W＜4.0	370.7		－	m3	370.7
		4.0≦W	5433.5		－	m3	5433.5
掘　削	オープン	土　砂	－	－	－	m3	0.0
		軟岩Ⅰ	－	－	－	m3	0.0
	片　切	土　砂	1067.0	－	－	m3	1067.0
		軟岩Ⅰ	－	－	－	m3	0.0
法面整形	盛土部	土　砂	－	－	－	m2	0.0

第　　号計算書　　土 工 計 算 書

測　　点	距　離 (m)	盛土(路床) W＜2.5 断　面 (m2)	盛土(路床) W＜2.5 平均断面 (m2)	盛土(路床) W＜2.5 数　量 (m3)	盛土(路床) 2.5≦W＜4.0 断　面 (m2)	盛土(路床) 2.5≦W＜4.0 平均断面 (m2)	盛土(路床) 2.5≦W＜4.0 数　量 (m3)	盛土(路床) 4.0≦W 断　面 (m2)	盛土(路床) 4.0≦W 平均断面 (m2)	盛土(路床) 4.0≦W 数　量 (m3)	摘　要
0 + 0.000					3.6						
0 + 10.000	9.70				3.2	3.40	33.0				
1 + 0.000	10.00				3.1	3.15	31.5				
2 + 0.000	20.90				3.7	3.40	71.1				
3 + 0.000	21.50				3.1	3.40	73.1				
4 + 0.000	19.70				3.3	3.20	63.0				
4 + 11.000	10.70				3.3	3.30	35.3				
小 計	92.50						307.0				

第　　号計算書											土 工 計 算 書
測　　点	距　離 (m)	盛土(路床) W＜2.5			盛土(路床) 2.5≦W＜4.0			盛土(路床) 4.0≦W			摘　要
		断　面 (m2)	平均断面 (m2)	数　量 (m3)	断　面 (m2)	平均断面 (m2)	数　量 (m3)	断　面 (m2)	平均断面 (m2)	数　量 (m3)	
4 + 11.000					2.9						
4 + 15.000	3.30				2.9	2.90	9.6				
5 + 0.000	4.80				2.3	2.60	12.5				
6 + 0.000	19.80	0.0			2.4	2.35	46.5				
7 + 0.000	19.30	1.9	0.95	18.3	0.0	1.20	23.2				
7 + 10.000	9.60	2.5	2.20	21.1							
8 + 0.000	9.60	1.7	2.10	20.2							
9 + 0.000	19.50	1.8	1.75	34.1							
9 + 1.500	1.50	1.8	1.80	2.7							
小 計	87.40			96.4			91.8				
9 + 0.000		0.3									
9 + 17.500	17.20	0.3	0.30	5.2		0.00	0.0				
小 計	17.20			5.2			0.0				
合　計	197.10	m		101.6	m3		398.8	m3		0.0	m3

第　　号計算書　　土 工 計 算 書

測　　点	距　離 (m)	盛土(路体) W＜2.5 断　面 (m2)	平均断面 (m2)	数　量 (m3)	盛土(路体) 2.5≦W＜4.0 断　面 (m2)	平均断面 (m2)	数　量 (m3)	盛土(路体) 4.0≦W 断　面 (m2)	平均断面 (m2)	数　量 (m3)	摘　要
0 + 0.000		2.2			4.6			16.7			
0 + 10.000	9.70	2.2	2.20	21.3	5.8	5.20	50.4	14.1	15.40	149.4	
1 + 0.000	10.00	2.1	2.15	21.5	5.8	5.80	58.0	14.5	14.30	143.0	
2 + 0.000	20.90	2.1	2.10	43.9	5.8	5.80	121.2	14.5	14.50	303.1	
3 + 0.000	21.50	2.2	2.15	46.2	2.2	4.00	86.0	22.3	18.40	395.6	
4 + 0.000	19.70	2.2	2.20	43.3	2.2	2.20	43.3	22.5	22.40	441.3	
4 + 11.000	10.70		1.10	11.8		1.10	11.8		11.25	120.4	
小 計	92.50			188.0			370.7			1552.8	

第　　号計算書　　土 工 計 算 書

測　　点	距　離 (m)	盛土(路体) W＜2.5 断　面 (m2)	平均断面 (m2)	数　量 (m3)	盛土(路体) 2.5≦W＜4.0 断　面 (m2)	平均断面 (m2)	数　量 (m3)	盛土(路体) 4.0≦W 断　面 (m2)	平均断面 (m2)	数　量 (m3)	摘　要
4 + 11.000		2.3						45.0			
4 + 15.000	3.30	2.3	2.30	7.6		0.00	0.0	45.0	45.00	148.5	
5 + 0.000	4.80	2.3	2.30	11.0		0.00	0.0	44.6	44.80	215.0	
6 + 0.000	19.80	2.3	2.30	45.5		0.00	0.0	46.5	45.55	901.9	
7 + 0.000	19.30	2.3	2.30	44.4		0.00	0.0	43.8	45.15	871.4	
7 + 10.000	9.60	2.3	2.30	22.1		0.00	0.0	43.6	43.70	419.5	
8 + 0.000	9.60	2.3	2.30	22.1		0.00	0.0	43.0	43.30	415.7	
9 + 0.000	19.50	2.3	2.30	44.9		0.00	0.0	43.5	43.25	843.4	
9 + 1.500	1.50	2.3	2.30	3.5		0.00	0.0	43.5	43.50	65.3	
小 計	87.40			201.1			0.0			3880.7	
合　計	179.90	m		389.1	m3		370.7	m3		5433.5	m3

第　　号計算書　　土工計算書

測　　点	距　離 (m)	掘削(片切)土砂 断　面 (m2)	平均断面 (m2)	数　量 (m3)	断　面 (m2)	平均断面 (m2)	数　量 (m3)	断　面 (m2)	平均断面 (m2)	数　量 (m3)	摘　要
											左側
4 + 14.000	0.00	7.8	3.90	0.0							
5 + 0.000	6.00	10.4	9.10	54.6							
6 + 0.000	19.80	12.5	11.45	226.7							
7 + 0.000	19.30	10.2	11.35	219.1							
7 + 10.000	9.60	12.3	11.25	108.0							
8 + 0.000	9.60	13.7	13.00	124.8							
9 + 0.000	19.50	17.8	15.75	307.1							
9 + 1.500	1.50	17.8	17.80	26.7							
小計	85.30			1067.0							
左側合計	85.300	m		1067.0	m2						

2号逆T式擁壁総括表

名　　称	Iブロック	Jブロック	Kブロック	Lブロック	Mブロック	Nブロック	Oブロック	Pブロック	Qブロック	単位	合　計
コンクリート	38.42	43.67	45.05	43.17	41.81	41.79	41.84	41.84	49.11	m3	386.70
型　　枠	88.83	101.40	104.43	100.24	97.14	97.09	97.14	97.14	108.23	m2	891.64
鉄　筋　D22	1926	2178	2263	2150	2122	2135	2122	2122	2446	kg	19464
鉄　筋　D16	1018	1143	1182	1125	1117	1116	1117	1117	1281	kg	10216
鉄　筋　D13	626	699	735	698	674	673	674	674	798	kg	6251
均しコンクリート	4.02	4.57	4.72	4.52	4.38	4.38	4.39	3.07	-	m3	34.05
同 上 型 枠	2.65	2.41	2.48	2.39	2.33	2.33	2.34	1.78	-	m2	18.71
基　礎　材	40.22	45.70	47.17	45.20	43.82	43.80	43.91	30.75	-	m2	340.57
枠 組 足 場	76.68	87.18	89.90	86.13	83.30	83.27	83.29	83.29	98.22	掛m2	771.26
目　地　材	-	4.50	4.50	4.50	4.50	4.51	4.50	4.51	4.50	m2	36.02
水抜きパイプ	6.38	7.26	7.49	7.17	6.93	6.93	6.93	6.93	8.18	m	64.20
透　水　材	17.69	20.11	20.74	19.87	19.23	19.22	19.24	19.24	22.64	m	177.98
基面正整(土砂)	40.22	45.70	47.17	45.20	43.82	43.80	43.91	30.75	-	m2	340.57

第　　号　計算書	擁　　壁　　工　　計　　算　　書		No.
名　　称	位　　置	数　　量	摘　　要
2号逆T式擁壁			
	NO.　4　+　11.000　付近 ～ NO.　9　+　1.500　付近	85.8	
	合　計	85.8　m	

第　　号　計算書	擁　壁　工　計　算　書	No.

種　別	2号逆T式擁壁

(Iブロック)

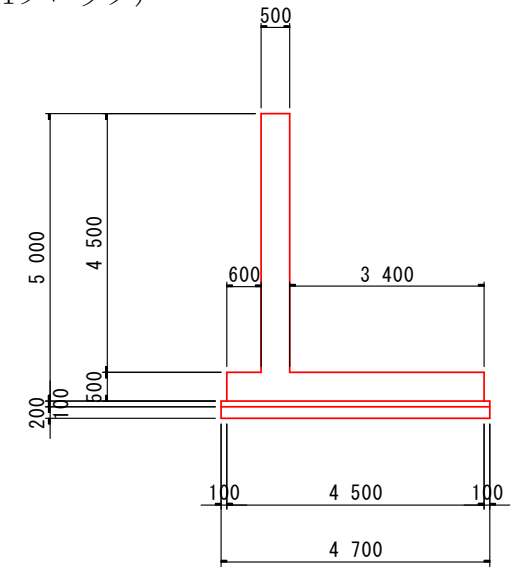

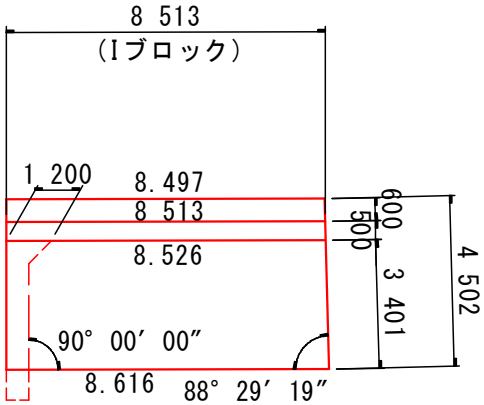

名　称	算　式	単位	小　計	合　計
				ブロック当り
コンクリート	1/2*(8.513+8.526)*0.50*4.50		19.17	
	1/2*(8.497+8.616)*0.50*4.50	m3	19.25	38.42
型　枠	4.50*(8.513+8.526)+0.50*(8.497+8.616)-1.2*4.5		79.83	
(止メ)	0.50*4.50+0.50*4.5+0.50*4.50+0.50*4.502	m2	9.00	88.83
均しコンクリート	1/2*(8.497+8.616)*0.10*4.70	m3		4.02
同上型枠	0.10*(8.497+8.616)		1.71	
(止メ)	0.10*4.70+0.10*4.702	m2	0.94	2.65
基 礎 材	1/2*(8.497+8.616)*4.70	m2		40.22
枠組足場	4.50*(8.513+8.526)	掛m2		76.68
目 地 材	Jブロックで計上	m2		0.00
水抜きパイプ	1/3*4.50*8.513*0.50	m		6.38
透 水 材	1/4*(4.50-0.20)*8.526+8.526	m		17.69
鉄筋 D22	配筋図参照	kg		1926.00
鉄筋 D16	〃	kg		1018.00
鉄筋 D13	〃	kg		626.00
基面正整	1/2*(8.497+8.616)*4.70	m2		40.22

第　　号　計算書	擁　壁　工　計　算　書	No.

種　別	2号逆T式擁壁	名　称	算　式	単位	小　計	合　計
(Jブロック)						ブロック当り
		コンクリート	1/2*(9.680+9.693)*0.50*4.50		21.79	
			1/2*(9.664+9.783)*0.50*4.50	m3	21.88	43.67
		型　枠	4.50*(9.680+9.693)+0.50*(9.664+9.783)		96.90	
		(止メ)	0.50*4.50+0.50*4.5	m2	4.50	101.40
		均しコンクリート	1/2*(9.664+9.783)*0.10*4.70	m3		4.57
		同上型枠	0.10*(9.664+9.783)		1.94	
		(止メ)	0.10*4.70	m2	0.47	2.41
		基 礎 材	1/2*(9.664+9.783)*4.70	m2		45.70
		枠組足場	4.50*(9.680+9.693)	掛m2		87.18
		目 地 材	0.50*4.50+0.50*4.502	m2		4.50
		水抜きパイプ	1/3*4.50*9.680*0.50	m		7.26
		透 水 材	1/4*(4.50-0.20)*9.693+9.693	m		20.11
		鉄筋 D22	配筋図参照	kg		2178.00
		鉄筋 D16	〃	kg		1143.00
		鉄筋 D13	〃	kg		699.00
		基面正整	1/2*(9.664+9.783)*4.70	m2		45.70

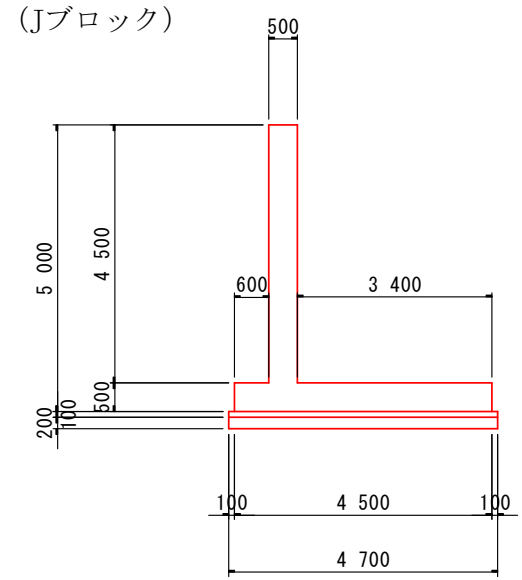

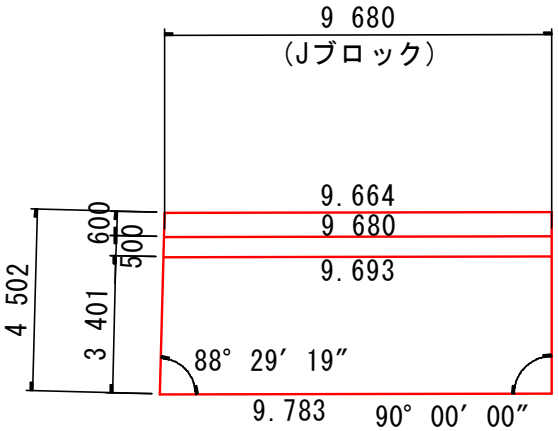

第　　号　計算書	擁　壁　工　計　算　書	No.

種　別	2号逆T式擁壁

(Kブロック)

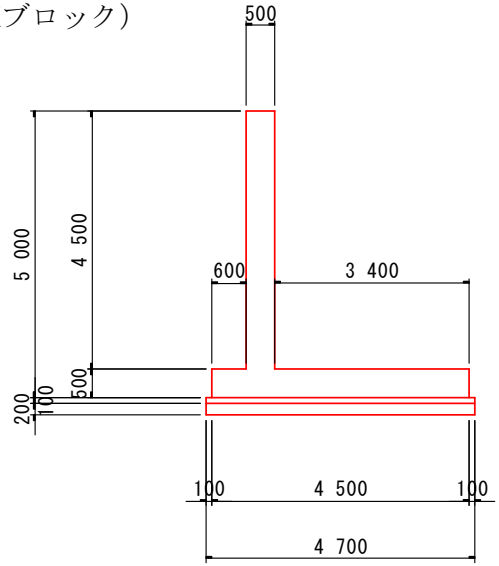

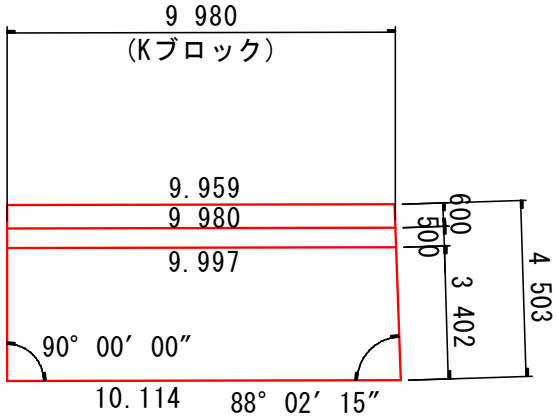

名　称	算　式	単位	小　計	合　計
				ブロック当り
コンクリート	1/2*(9.980+9.997)*0.50*4.50		22.47	
	1/2*(9.959+10.114)*0.50*4.50	m3	22.58	45.05
型　枠	4.50*(9.980+9.997)+0.50*(9.959+10.114)		99.93	
(止メ)	0.50*4.50+0.50*4.503	m2	4.50	104.43
均しコンクリート	1/2*(9.959+10.114)*0.10*4.70	m3		4.72
同上型枠	0.10*(9.959+10.114)		2.01	
(止メ)	0.10*4.703	m2	0.47	2.48
基 礎 材	1/2*(9.959+10.114)*4.70	m2		47.17
枠組足場	4.50*(9.980+9.997)	掛m2		89.90
目 地 材	0.50*4.50+0.50*4.50	m2		4.50
水抜きパイプ	1/3*4.50*9.980*0.50	m		7.49
透 水 材	1/4*(4.50-0.20)*9.997+9.997	m		20.74
鉄筋 D22	配筋図参照	kg		2263.00
鉄筋 D16	〃	kg		1182.00
鉄筋 D13	〃	kg		735.00
基面正整	1/2*(9.959+10.114)*4.70	m2		47.17

第　　号　計算書	擁　壁　工　計　算　書					No.
種　　別	2号逆T式擁壁	名　　称	算　　式	単位	小　　計	合　　計
(Lブロック)						ブロック当り
		コンクリート	1/2*(9.561+9.578)*0.50*4.50		21.53	
			1/2*(9.540+9.694)*0.50*4.50	m3	21.64	43.17
		型　　枠	4.50*(9.561+9.578)+0.50*(9.540+9.694)		95.74	
		(止メ)	0.50*4.50+0.50*4.50	m2	4.50	100.24
		均しコンクリート	1/2*(9.540+9.694)*0.10*4.70	m3		4.52
		同上型枠	0.10*(9.540+9.694)		1.92	
		(止メ)	0.10*4.70	m2	0.47	2.39
		基 礎 材	1/2*(9.540+9.694)*4.70	m2		45.20
		枠組足場	4.50*(9.561+9.578)	掛m2		86.13
		目 地 材	0.50*4.50+0.50*4.503	m2		4.50
		水抜きパイプ	1/3*4.50*9.561*0.50	m		7.17
		透 水 材	1/4*(4.50-0.20)*9.578+9.578	m		19.87
		鉄筋 D22	配筋図参照	kg		2150.00
		鉄筋 D16	〃	kg		1125.00
		鉄筋 D13	〃	kg		698.00
		基面正整	1/2*(9.540+9.694)*4.70	m2		45.20

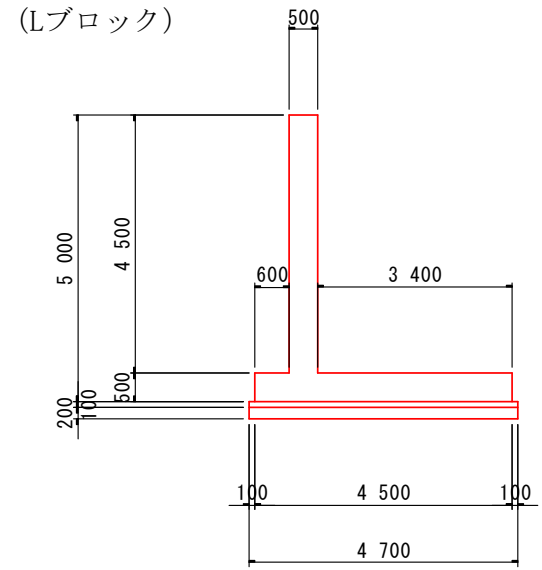

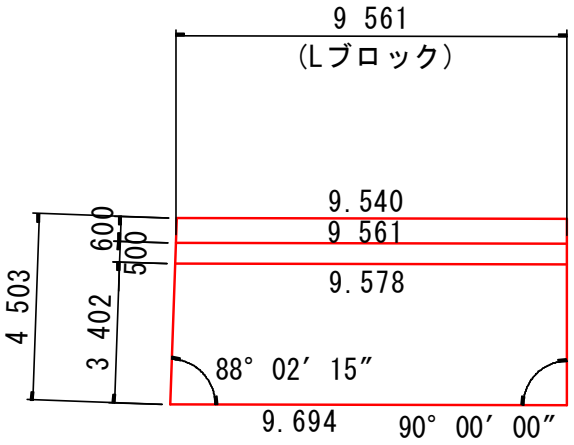

第　　号　計算書	擁　壁　工　計　算　書	No.

種　別	2号逆T式擁壁

(Mブロック)

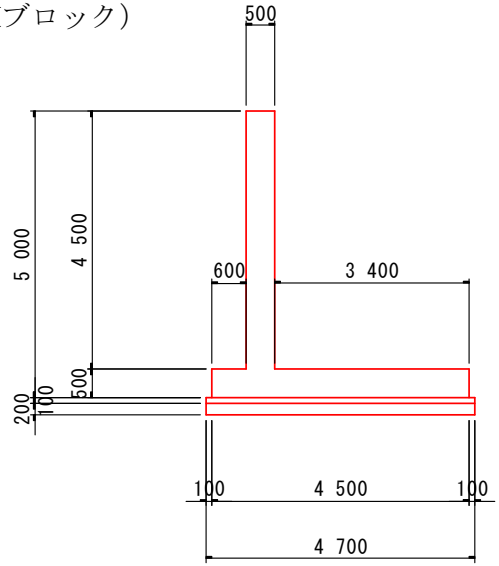

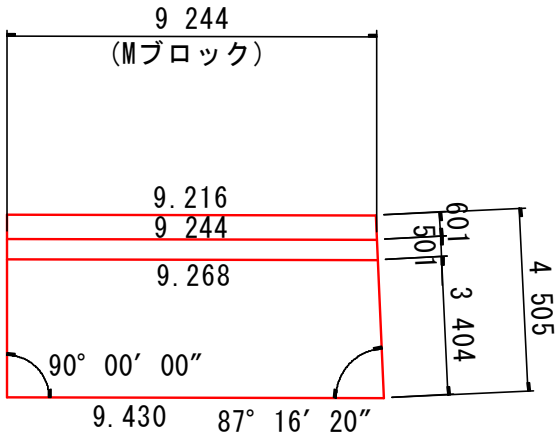

名　称	算　式	単位	小　計	合　計
				ブロック当り
コンクリート	1/2*(9.244+9.268)*0.50*4.50		20.83	
	1/2*(9.216+9.430)*0.50*4.50	m3	20.98	41.81
型　枠	4.50*(9.244+9.268)+0.50*(9.216+9.430)		92.63	
(止メ)	0.501*4.50+0.50*4.505	m2	4.51	97.14
均しコンクリート	1/2*(9.216+9.430)*0.10*4.70	m3		4.38
同上型枠	0.10*(9.216+9.430)		1.86	
(止メ)	0.10*4.705	m2	0.47	2.33
基 礎 材	1/2*(9.216+9.430)*4.70	m2		43.82
枠組足場	4.50*(9.244+9.268)	掛m2		83.30
目 地 材	0.50*4.50+0.50*4.50	m2		4.50
水抜きパイプ	1/3*4.50*9.244*0.50	m		6.93
透 水 材	1/4*(4.50-0.20)*9.268+9.268	m		19.23
鉄筋 D22	配筋図参照	kg		2122.00
鉄筋 D16	〃	kg		1117.00
鉄筋 D13	〃	kg		674.00
基面正整	1/2*(9.216+9.430)*4.70	m2		43.82

第　　号　計算書	擁　壁　工　計　算　書	No.

種　別	2号逆T式擁壁	名　称	算　式	単位	小　計	合　計
(Nブロック)						ブロック当り
		コンクリート	1/2*(9.240+9.264)*0.50*4.50		20.82	
			1/2*(9.211+9.426)*0.50*4.50	m3	20.97	41.79
		型　枠	4.50*(9.240+9.264)+0.50*(9.211+9.426)		92.59	
		(止メ)	0.50*4.50+0.50*4.50	m2	4.50	97.09
		均しコンクリート	1/2*(9.211+9.426)*0.10*4.70	m3		4.38
		同上型枠	0.10*(9.211+9.426)		1.86	
		(止メ)	0.10*4.70	m2	0.47	2.33
		基 礎 材	1/2*(9.211+9.426)*4.70	m2		43.80
		枠組足場	4.50*(9.240+9.264)	掛m2		83.27
		目 地 材	0.501*4.50+0.50*4.505	m2		4.51
		水抜きパイプ	1/3*4.50*9.240*0.50	m		6.93
		透 水 材	1/4*(4.50-0.20)*9.264+9.264	m		19.22
		鉄筋 D22	配筋図参照	kg		2135.00
		鉄筋 D16	〃	kg		1116.00
		鉄筋 D13	〃	kg		673.00
		基面正整	1/2*(9.211+9.426)*4.70	m2		43.80

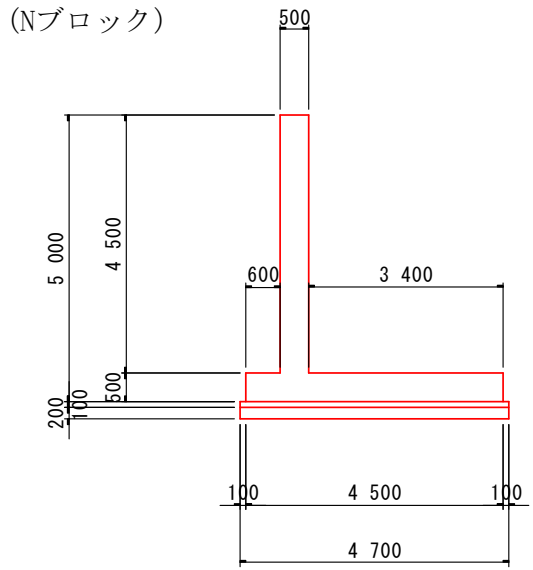

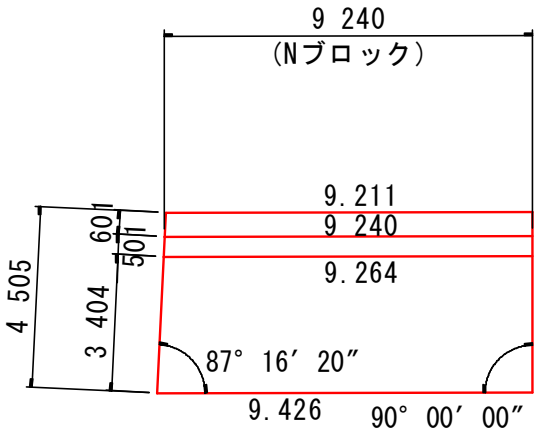

第　　号　計算書	擁　壁　工　計　算　書	No.

種　別	2号逆T式擁壁	名　称	算　式	単位	小　計	合　計
(0ブロック)						ブロック当り
		コンクリート	1/2*(9.239+9.270)*0.50*4.50		20.82	
			1/2*(9.202+9.481)*0.50*4.50	m3	21.02	41.84
		型　枠	4.50*(9.239+9.270)+0.50*(9.202+9.481)		92.63	
		(止メ)	0.501*4.50+0.50*4.509	m2	4.51	97.14
		均しコンクリート	1/2*(9.202+9.481)*0.10*4.70	m3		4.39
		同上型枠	0.10*(9.202+9.481)		1.87	
		(止メ)	0.10*4.709	m2	0.47	2.34
		基 礎 材	1/2*(9.202+9.481)*4.70	m2		43.91
		枠組足場	4.50*(9.239+9.270)	掛m2		83.29
		目 地 材	0.50*4.50+0.50*4.50	m2		4.50
		水抜きパイプ	1/3*4.50*9.239*0.50	m		6.93
		透 水 材	1/4*(4.50-0.20)*9.270+9.270	m		19.24
		鉄筋 D22	配筋図参照	kg		2122.00
		鉄筋 D16	〃	kg		1117.00
		鉄筋 D13	〃	kg		674.00
		基面正整	1/2*(9.202+9.481)*4.70	m2		43.91

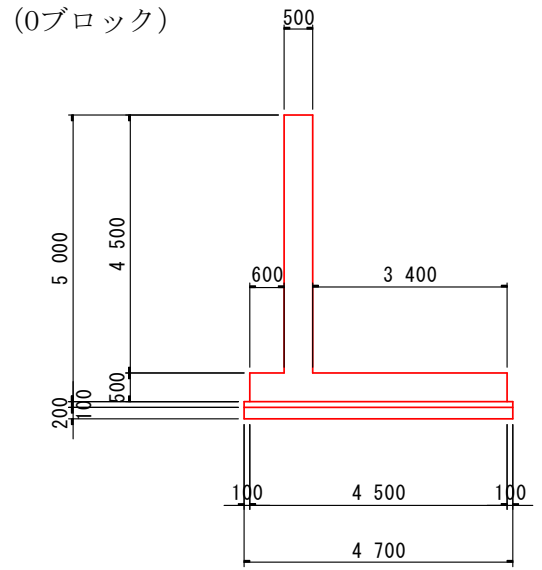

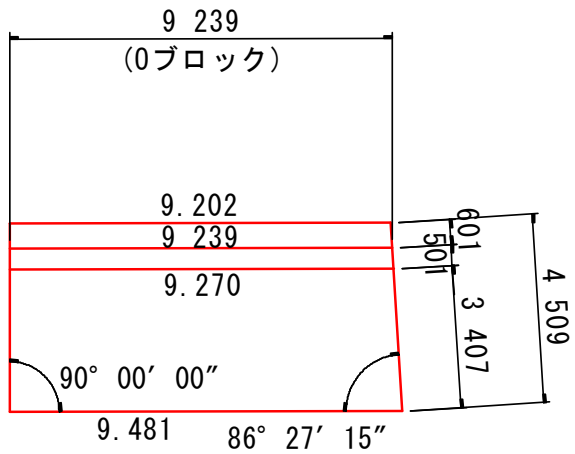

第　　号　計算書	擁　壁　工　計　算　書					No.
種　　別	2号逆T式擁壁	名　　称	算　　式	単位	小　　計	合　　計
(Pブロック)						ブロック当り
		コンクリート	1/2*(9.239+9.270)*0.50*4.50		20.82	
			1/2*(9.202+9.481)*0.50*4.50	m3	21.02	41.84
		型　　枠	4.50*(9.239+9.270)+0.50*(9.202+9.481)		92.63	
		(止メ)	0.501*4.50+0.50*4.509	m2	4.51	97.14
		均しコンクリート	1/2*(9.202+9.481)*0.10*4.70-2.80*4.70*0.10	m3		3.07
		同上型枠	0.10*(9.202+9.481)-0.10*2.80*2		1.31	
		(止メ)	0.10*4.70	m2	0.47	1.78
		基 礎 材	1/2*(9.202+9.481)*4.70-2.80*4.70	m2		30.75
		枠組足場	4.50*(9.239+9.270)	掛m2		83.29
		目 地 材	0.501*4.50+0.50*4.509	m2		4.51
		水抜きパイプ	1/3*4.50*9.239*0.50	m		6.93
		透 水 材	1/4*(4.50-0.20)*9.270+9.270	m		19.24
		鉄筋 D22	配筋図参照	kg		2122.00
		鉄筋 D16	〃	kg		1117.00
		鉄筋 D13	〃	kg		674.00
		基面正整	1/2*(9.202+9.481)*4.70-2.80*4.70	m2		30.75

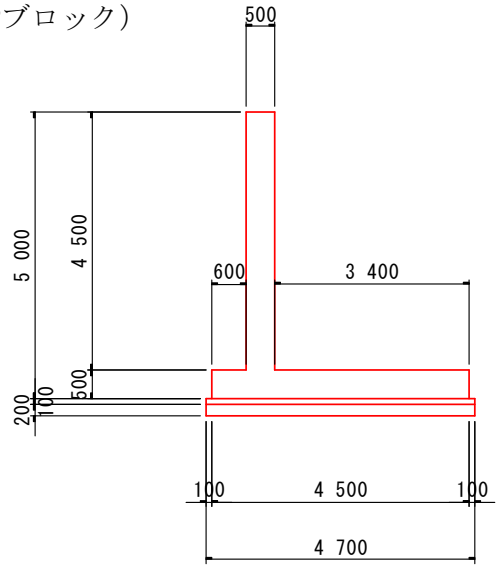

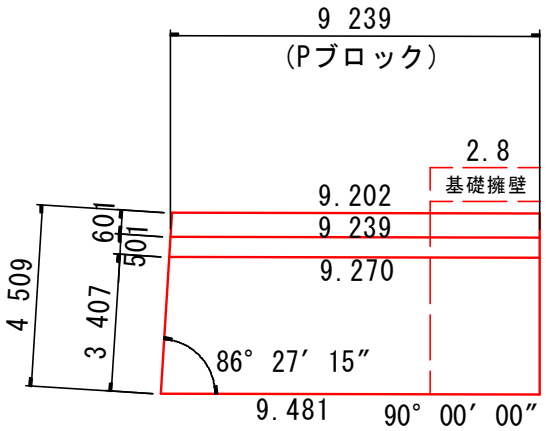

第　　号　計算書	擁　壁　工　計　算　書					No.
種　　別	2号逆T式擁壁	名　　称	算　　式	単位	小　　計	合　　計
(Qブロック)						ブロック当り
		コンクリート	(0.50*4.50+0.50*4.50)*10.913	m3		49.11
		型　　枠	5.00*2*10.913-1.20*4.50		103.73	
		(止メ)	0.50*4.50+0.50*4.50	m2	4.50	108.23
		均しコンクリート	基礎擁壁	m3		
		同上型枠	〃			
		(止メ)	〃	m2		
		基 礎 材	〃	m2		
		枠組足場	4.50*2*10.913	掛m2		98.22
		目 地 材	0.50*4.50+0.50*4.50	m2		4.50
		水抜きパイプ	1/3*4.50*10.913*0.50	m		8.18
		透 水 材	1/4*(4.50-0.20)*10.913+10.913	m		22.64
		鉄筋 D22	配筋図参照	kg		2446.00
		鉄筋 D16	〃	kg		1281.00
		鉄筋 D13	〃	kg		798.00
		基面正整	基礎擁壁で計上	m2		

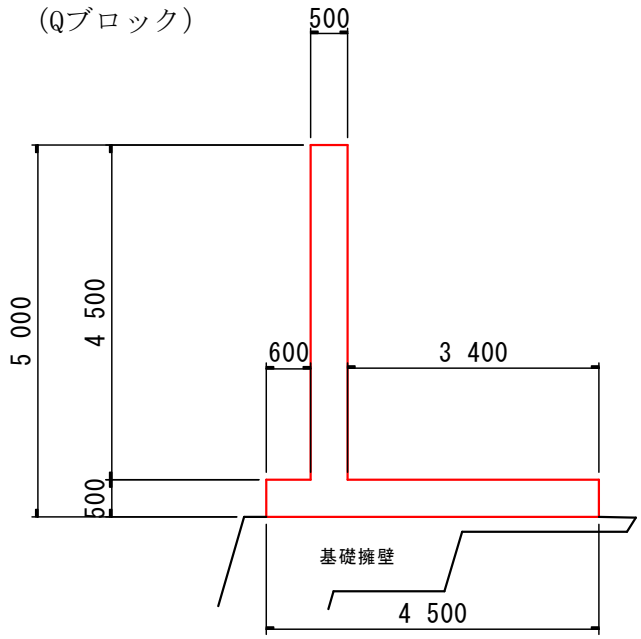

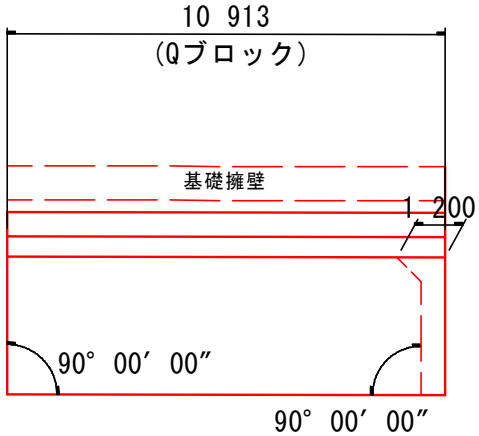

第　　号　計算書	擁　　壁　　工　　計　　算　　書		No.
名　　称	位　　置	数　　量	摘　　要
2号翼壁			
	NO.　4　+　11.000　付近	1.0	
	合　計	1.0　　個所	

第　　号　計算書	擁　壁　工　計　算　書	No.

種　別	2号翼壁

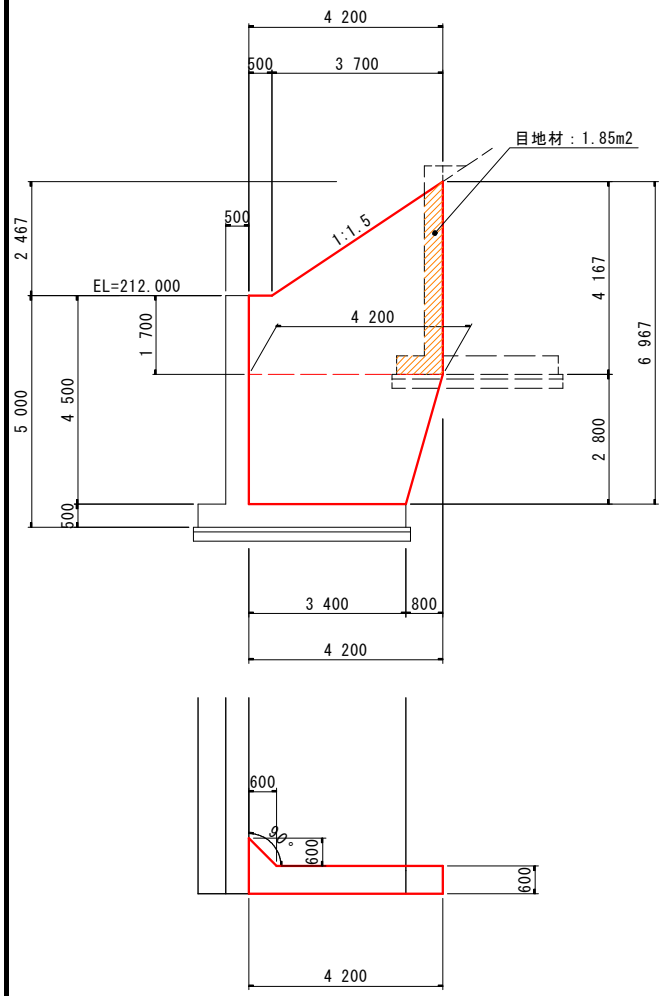

名　称	算　式	単位	小　計	合　計
				1個所当り
コンクリート	1/2*3.70*2.467+4.20*1.70 = 11.70			
	1/2*(4.20+3.40)*2.80 = 10.64			
	(11.70+10.64)*0.60		13.40	
	1/2*0.60*0.60*4.50	m3	0.81	14.21
型　枠	(1/2*3.70*2.467+4.20*1.70)*2		23.41	
	1/2*(4.20+3.40)*2.80*2		21.28	
	$\sqrt{(2.80^2+0.80^2)}$*0.60		1.75	
	$\sqrt{(0.60^2+0.60^2)}$*4.50		3.82	
	△0.60*4.50	m2	-2.70	47.56
枠組足場	4.20*6.967*2	掛m2		58.52
支 保 工	1/2*2.80*0.80*0.60	空m3		0.67
目 地 材	エラスタイトt=20mm	m2		1.85
鉄　筋 D29	配筋図参照	kg		2313.00
鉄　筋 D19	〃	kg		448.00
鉄　筋 D13	〃	kg		154.00

第　　号　計算書	擁　　壁　　工　　計　　算　　書		No.
名　　称	位　　置	数　　量	摘　　要
3号翼壁			
	NO.　9　+　1.500　付近	1.0	
	合　計	1.0　　個所	

第　　号　計算書	擁　壁　工　計　算　書	No.

種　別	3号翼壁

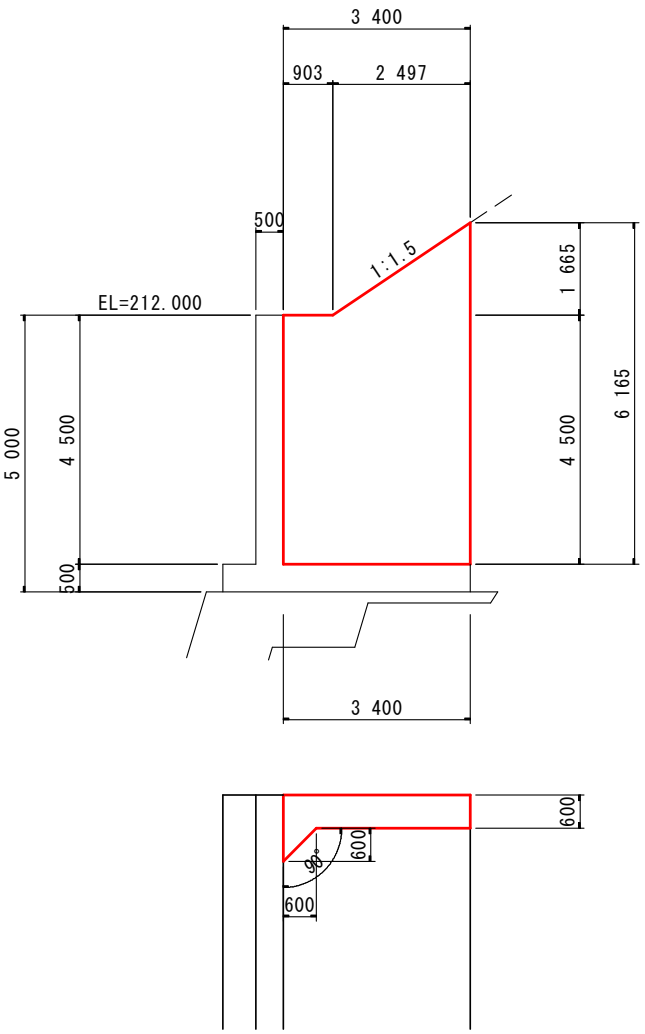

名　称	算　式	単位	小　計	合　計
				1個所当り
コンクリート	(1/2*2.497*1.665+3.40*4.50)*0.60	m3		10.43
型　枠	(1/2*2.497*1.665+3.40*4.50)*2		34.76	
	$\sqrt{(0.60^2+0.60^2)}$*4.50		3.82	
	△0.60*4.50	m2	-2.70	35.88
枠組足場	3.40*6.165*2	掛m2		41.92
鉄　筋 D22	配筋図参照	kg		1222.00
鉄　筋 D16	〃	kg		246.00
鉄　筋 D13	〃	kg		123.00

第　　号　計算書	擁　　壁　　工　　計　　算　　書		No.
名　　称	位　　置	数　　量	摘　　要
基礎擁壁			
	NO.　8　+　7.000　付近 ～ NO.　9　+　1.500　付近	13.7	
	合　計	13.7　　m	

第　　号　計算書	擁　壁　工　計　算　書	No.

種　別	基礎擁壁

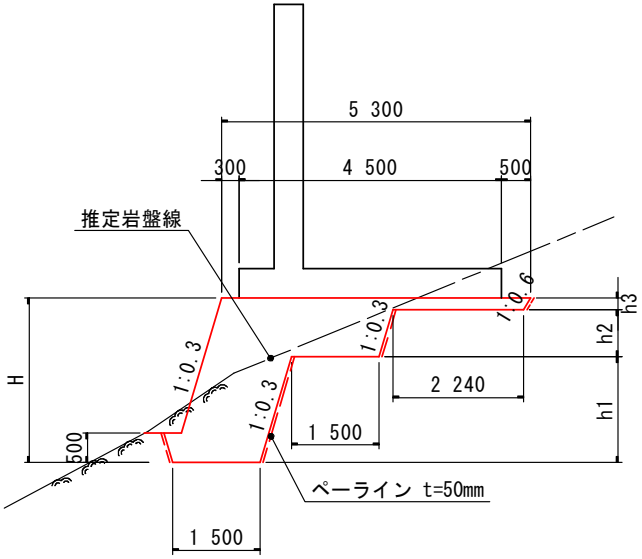

名　称	算　式	単位	小　計	合　計
				m当り
コンクリート	1.50*H+1.50*h2+2.24*h3+0.075	m3		
型　枠	1.044*(H-0.50)	m2		
ペーライン	1.044*(0.50+h1+h2+h3)	m2		
単管傾斜足場	1.044*(H-0.50)	掛m2		
目　地　材	t=10mm　10mに1ヶ所	m2		
水抜きパイプ	VPφ65　3.0m2に1ヶ所	m		
基面整正	軟岩	m2		

第　　号計算書　　擁壁工計算書　　基礎擁壁

測　　点	距　離 (m)	コンクリート 断　面 (m2)	コンクリート 平均断面 (m2)	コンクリート 数　量 (m3)	型　枠 断　面 (m)	型　枠 平均断面 (m)	型　枠 数　量 (m2)	ペーライン 断　面 (m)	ペーライン 平均断面 (m)	ペーライン 数　量 (m2)	摘　要
8 + 7.000		6.23			2.40			3.47			H= 2.8
9 + 0.000	2.80	6.23	6.230	17.44	2.40	2.400	6.72	3.47	3.470	9.72	H= 2.8
9 + 1.500	10.90	6.23	6.230	67.91	2.40	2.400	26.16	3.47	3.470	37.82	H= 2.8
合　計	13.70	m		85.35	m3		32.88	m2		47.54	m2

第　　号計算書						擁 壁 工 計 算 書				基礎擁壁		
測　　点	距　離 (m)	単管傾斜足場 断　面 (掛m2)	平均断面 (掛m2)	数　量 (掛m2)	基面正整(岩) 断　面 (m)	平均断面 (m)	数　量 (m2)	断　面 (掛m2)	平均断面 (掛m2)	数　量 (掛m2)	摘　要
8 + 7.000		2.40			5.24						H= 2.8
9 + 0.000	2.80	2.40	2.400	6.72	5.24	5.240	14.67				H= 2.8
9 + 1.500	10.90	2.40	2.400	26.16	5.24	5.240	57.12				H= 2.8
合 計	13.70			32.88	掛m2		71.79	m2			
			目地材	1/10×	85.35=	8.5 m2					
			水抜きパイプ	1/3×	85.35=	28.5 m					

第　　号　計算書	擁　　壁　　工　　計　　算　　書		No.
名　　称	位　　置	数　　量	摘　　要
1号張コンクリート			
	NO.　9　+　17.500　付近	6.7	
	合　計	6.7　　m	

第　　号　計算書	擁　壁　工　計　算　書	No.

種　別	1号張コンクリート

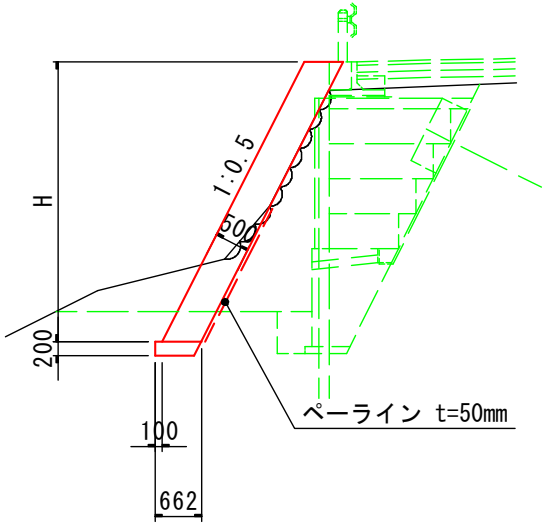

名　称	算　式	単位	小　計	合　計
				m当り
コンクリート	1.118*H*0.50	m3		
型　枠	1.118*H	m2		
ペーライン	2.10（横断図参照）	m2		
基　礎　材	0.66　t=200	m2		
単管傾斜足場	1.118*H	掛m2		
水抜きパイプ	VPφ65　3.0m2に1ヶ所	m		
基面整正	土砂	m2		

第　　号計算書　　擁壁工計算書　　1号張コンクリート

測　　点	距　離 (m)	コンクリート 断　面 (m2)	コンクリート 平均断面 (m2)	コンクリート 数　量 (m3)	型　枠 断　面 (m)	型　枠 平均断面 (m)	型　枠 数　量 (m2)	ペーライン 断　面 (m)	ペーライン 平均断面 (m)	ペーライン 数　量 (m2)	摘　要
9 + 17.500		2.24			4.47			2.10			H= 4.0
9 + 17.500	2.60	2.24	2.240	5.82	4.47	4.470	11.62	2.10	2.100	5.46	H= 4.0
9 + 17.500	4.10	2.24	2.240	9.18	4.47	4.470	18.33	2.10	2.100	8.61	H= 4.0
合　計	6.70	m		15.00	m3		29.95	m2		14.07	m2

第　　号計算書　　擁壁工計算書　　1号張コンクリート

測　　点	距　離 (m)	基礎材 断　面 (掛m2)	基礎材 平均断面 (掛m2)	基礎材 数　量 (掛m2)	単管傾斜足場 断　面 (m)	単管傾斜足場 平均断面 (m)	単管傾斜足場 数　量 (m2)	断　面 (掛m2)	平均断面 (掛m2)	数　量 (掛m2)	摘　要
9 + 17.500		0.66			4.47						H= 4.0
9 + 17.500	2.60	0.66	0.660	1.72	4.47	4.470	11.62				H= 4.0
9 + 17.500	4.10	0.66	0.660	2.71	4.47	4.470	18.33				H= 4.0
合 計	6.70	m		4.43	m2		29.95	掛m2			
			目地材	1/10×	15=	1.5 m2					
			水抜きパイプ	1/3×	15=	5 m					

第　　号　計算書	擁　　壁　　工　　計　　算　　書		No.
名　　称	位　　置	数　　量	摘　　要
境　界　壁			
	NO.　8　+　19.000　付近 ～ NO.　9　+　17.500　付近	18.2	
	合　計	18.2　m	

第　　号　計算書	擁　壁　工　計　算　書	No.

種　別	境　界　壁

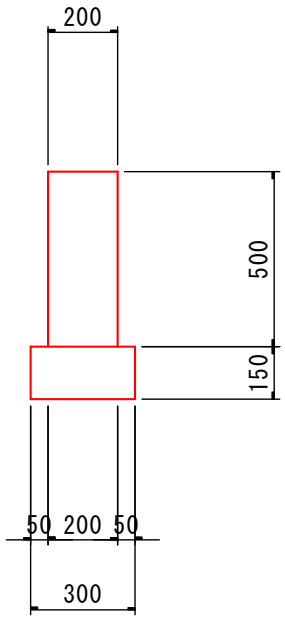

名　称	算　式	単位	小　計	合　計
				m当り
コンクリート	0.20*0.50	m3		0.10
型　枠	0.50*2	m2		1.00
基　礎　材	t=150	m3		0.30
目　地　材	エラスタイト t=10mm 10mに1ヶ所	m2		0.01
基面正整	土砂			0.30

第　　号　計算書	擁　　壁　　工　　計　　算　　書						No.
種　　別	名　　称	規　　格	1.0m当り数量	延　　長　(m)	数　　量	単 位	摘　　要
境　　界　　壁							
	コ ン ク リ ー ト	σck=18N/mm2	0.10	18.2	1.82	m3	
	型　　枠	一般型枠	1.00	18.2	18.20	m2	
	基　　礎　　材	RC-40　t=150	0.30	18.2	5.46	m2	
	目　　地　　材	エラスタイトt=10mm	0.01	18.2	0.18	m2	
	作　業　土　工	基面整正(土)	0.30	18.2	5.46	m2	

第　　号　計算書	排　水　工　位　置　計　算　書　No.		
名　　称	位　　置	数　　量	摘　　要
重圧管 D600			
	NO.　0　-　18.400　付近	9.0	土工延長 L=9.0
	NO.　2　+　0.500　付近	6.0	土工延長 L=5.5
	NO.　4　+　7.500　付近	5.0	土工延長 L=5.0
	NO.　9　+　17.000　付近	8.0	土工延長 L=7.5
	合　計	28.0　m	

第　　号　計算書	排　水　工　計　算　書				No.
種　　別	重圧管 D600	名　　称	算　　式	単位	合　　計
					1.0当たり
		重　圧　管	φ600	本	0.5
		敷モルタル	0.514*0.02	m3	0.01
		均しコンクリート	0.81*0.10	m3	0.08
		同上型枠	0.10*2	m2	0.20
		基　礎　材	t=150mm	m2	0.81
		作 業 土 工			
			盛 土(路床)W<2.5	m3	1.7
			床　掘	m3	3.1
			基面正整	m2	0.8

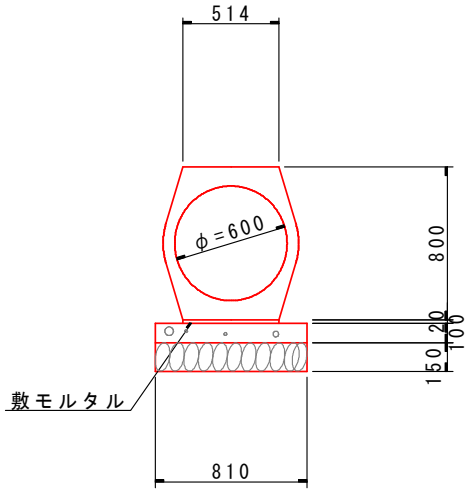

盛土(路床2.5以下)：1.7m3
床掘B：3.1m3

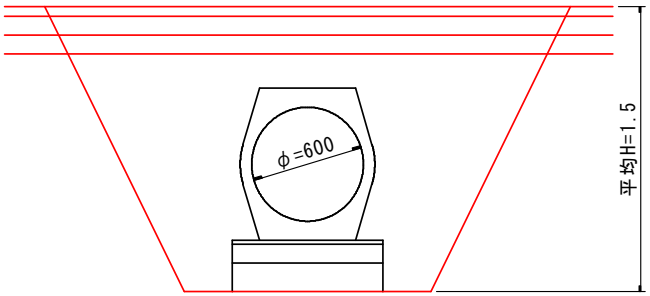

第　　号　計算書	排　水　工　計　算　書						No.
種　　別	名　　称	規　　格	1.0m当り数量	延　長　(m)	数　　量	単 位	摘　　要
重 圧 管　D600							
	重　圧　管	φ600	0.50	28.0	14.00	本	
	敷モルタル		0.01	28.0	0.28	m3	
	均しコンクリート	18-8-25	0.08	28.0	2.24	m3	
	同上型枠	一般型枠	0.20	28.0	5.60	m2	
	基　礎　材	RC-40 t=150	0.81	28.0	22.68	m2	

第　　号　計算書	排　水　工　位　置　計　算　書　No.		
名　　称	位　　置	数　　量	摘　　要
有孔管 D150			
	NO.　1　+　0.000　付近 ～ NO.　2　+　15.000　付近	16.0　　本	1本当たり4.0m
	合　計	64.0　　m	

第　　号　計算書	排　　水　　工　　計　　算　　書				No.
種　　別	有孔管 D150	名　　称	算　　式	単位	合　　計
					1.0当たり
		2/3 有 孔 管	φ150	本	0.25
		単粒度砕石	1/2*(0.725+0.175)*0.275+1/2*(0.60*0.30)*0.15	m3	0.11
			$-1/4*\pi*0.175^2$		

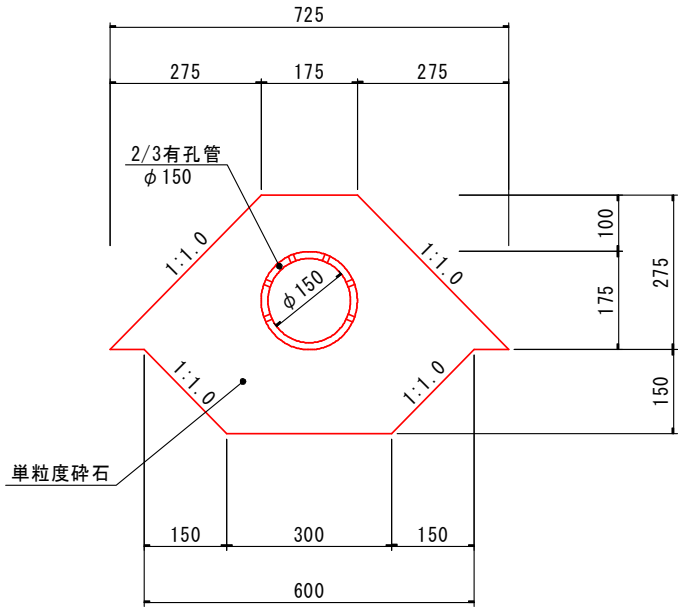

第　　号　計算書　　排　水　工　計　算　書　　No.

種　別	名　称	規　格	1.0m当り数量	延　長 (m)	数　量	単 位	摘　要
有 孔 管　D150							
	2/3 有 孔 管	φ150	0.25	64.0	16.00	本	
	単粒度砕石	4号	0.11	64.0	7.04	m3	